Essenza New DWB

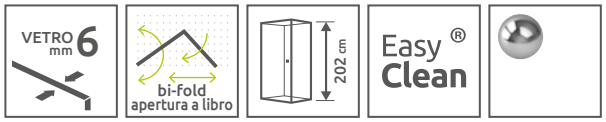

Chrome 01

OPZIONI AGGIUNTIVE

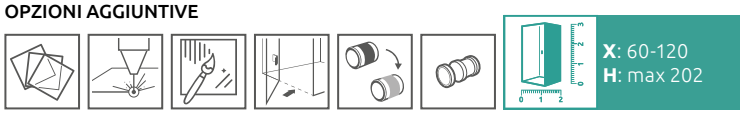

Prezzo su misura, pag. 8

1 CODICE ARTICOLO

Sostituire **Y** con **L** (Versione sinistra) o **R** (Versione destra)

Sinistra o Destra					
Modello	Nicchia **X**	Apertura **D**	Piegata **B**	N. art.	**PREZZO**
80	77-78,8	≈ 66	≈ 39	S-385075-01-01**Y**	
90	87-88,8	≈ 76	≈ 44	S-385076-01-01**Y**	
100	97-98,8	≈ 86	≈ 49	S-385077-01-01**Y**	

Se da parete a parete, dopo l'installazione del piatto doccia, la vostra nicchia (X) misura 80, 90, 100… come nella colonna „Modello", è possibile ordinarequesto prodotto con lo stesso prezzo. Chiedi maggiori informazioni.

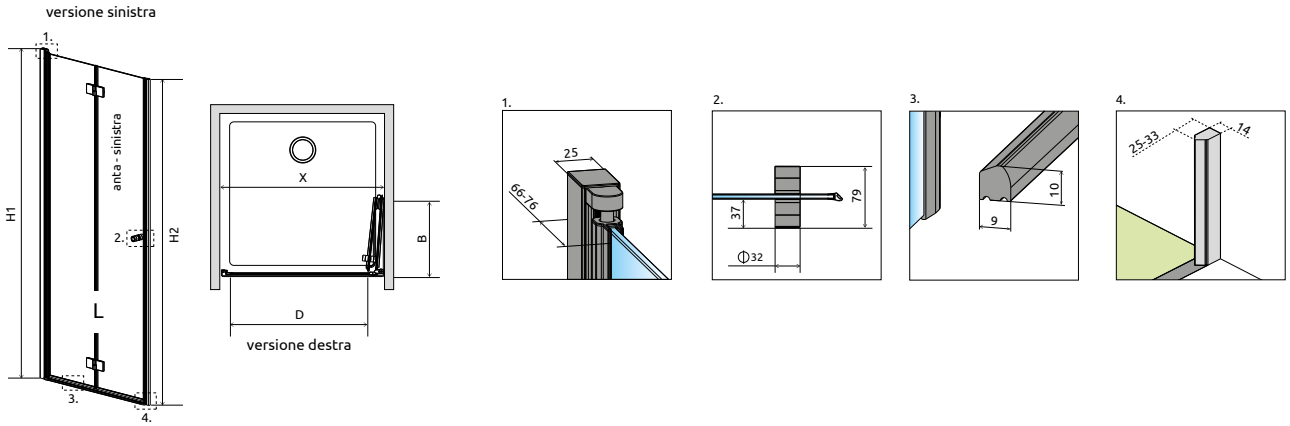

NAVIGAZIONE: **PORTE DOCCIA – APERTURA A LIBRO (BI-FOLD)**