Essenza KDD

Essenza Black KDD

	Chrome	01
	Black	54

OPZIONI AGGIUNTIVE

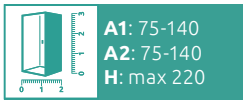

Prezzo su misura, pag. 8

2 CODICI ARTICOLO:
PORTA SINISTRA + PORTA DESTRA

Sostituire **XX** con **01** (Cromo) o **54** (Nero)

ARTICOLO 1: PORTA SINISTRA

Modello	Piatto doccia **A1**	Box doccia **X1**	N. art.	PREZZO Cromo	PREZZO Nero
80	78-79,5	76,5-78	S-1385061-**XX**-01L		
90	88-89,5	86,5-88	S-1385060-**XX**-01L		
100	98-99,5	96,5-98	S-1385062-**XX**-01L		

ARTICOLO 2: PORTA DESTRA

Modello	Piatto doccia **A2**	Box doccia **X2**	N. art.	PREZZO Cromo	PREZZO Nero
80	78-79,5	76,5-78	S-1385061-**XX**-01R		
90	88-89,5	86,5-88	S-1385060-**XX**-01R		
100	98-99,5	96,5-98	S-1385062-**XX**-01R		

DETTAGLI

A1 × A2	D	B1	B2	C1	C2
80 × 80	74,5	54	54	24,6-26,1	24,6-26,1
80 × 90	81	54	64	24,6-26,1	24,6-26,1
80 × 100	81	54	64	24,6-26,1	34,6-36,1
90 × 90	88,5	64	64	24,6-26,1	24,6-26,1
90 × 100	88,5	64	64	24,6-26,1	34,6-36,1
100 × 100	88,5	64	64	34,6-36,1	34,6-36,1

Se il tuo piatto doccia (A1/A2) dopo l'installazione misura 80, 90, 100… come nella colonna „Modello", è possibile ordinare questo prodotto con lo stesso prezzo. Chiedi maggiori informazioni.

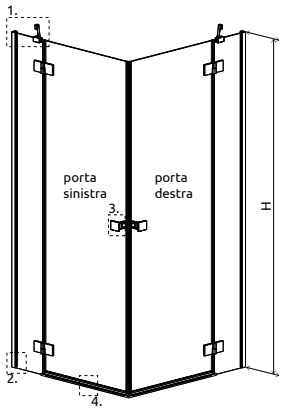

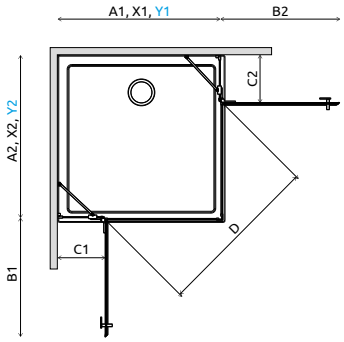

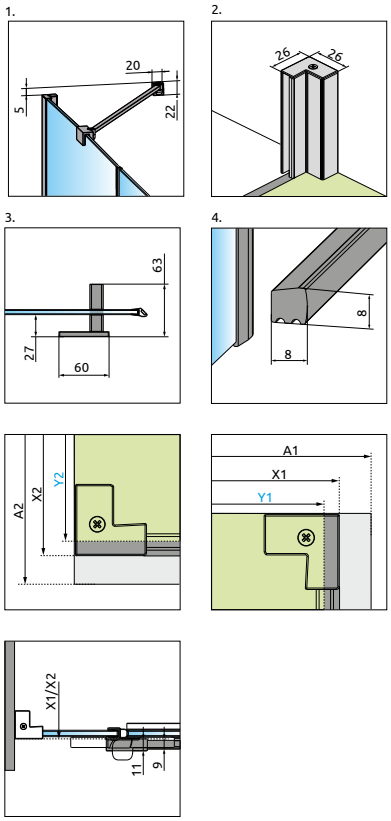
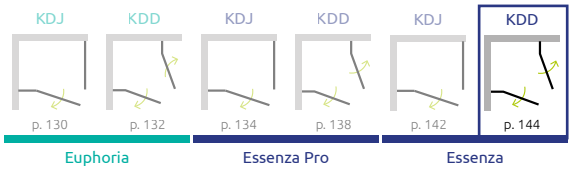
NAVIGAZIONE: **ANGOLARE – BATTENTE APERTURA ESTERNA**