Essenza KDJ B

Chrome 01

OPZIONI AGGIUNTIVE

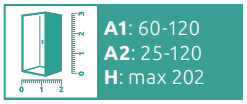

Prezzo su misura, pag. 8

2 CODICI ARTICOLO:
PARETE FRONTALE + PARETE LATERALE

Sostituire **Y** con **L** (Versione sinistra) o **R** (Versione destra)

ARTICOLO 1: PARETE FRONTALE (sinistra o destra)

Modello	Piatto doccia **A1**	Box doccia **X1**	Porta / Apertura **B / D**	N. art.	**PREZZO**
80	78-79	77-78	38 / 62	S-1385081-01-01**Y**	
90	88-89	87-88	43 / 72	S-1385082-01-01**Y**	
100	98-99	97-98	48 / 82	S-1385083-01-01**Y**	

ARTICOLO 2: PARETE LATERALE (reversibile)

Modello **S1**	Piatto doccia **A2**	Box doccia **X2**	N. art.	**PREZZO**
70	68-69,5	67-68,5	S-1384048-01-01	
75	73-74,5	72-73,5	S-1384049-01-01	
80	78-79,5	77-78,5	S-1384051-01-01	
90	88-89,5	87-88,5	S-1384050-01-01	
100	98-99,5	97-98,5	S-1384052-01-01	
110	108-109,5	107-108,5	S-1384053-01-01	
120	118-119,5	117-118,5	S-1384054-01-01	

Se il tuo piatto doccia (A1/A2) dopo l'installazione misura 80, 90, 100… come nella colonna „Modello", è possibile ordinare questo prodotto con lo stesso prezzo. Chiedi maggiori informazioni.

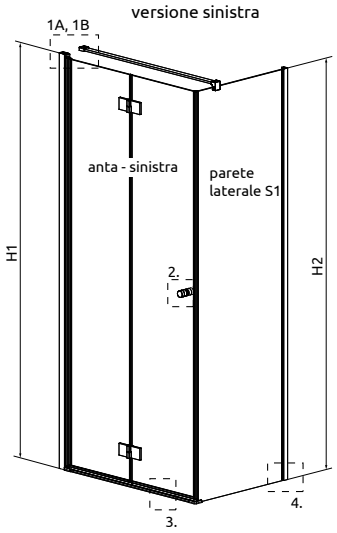

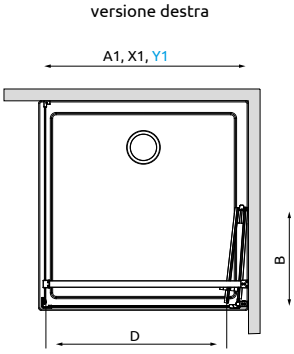

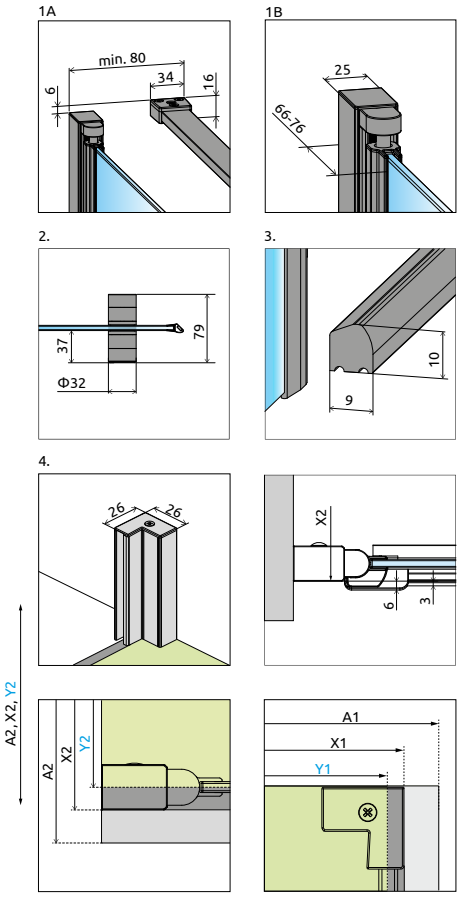
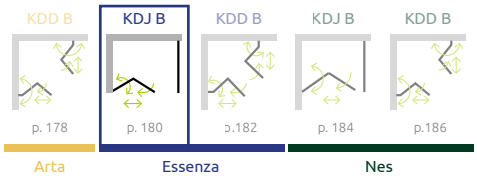
NAVIGAZIONE: **ANGOLARE – APERTURA A LIBRO (BI-FOLD)**