Nes 8 KDJ II
Nes KDJ II

Изделие с другими фурнитурами можно посмотреть на стр. 329

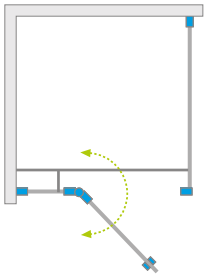

Nes 8

Nes

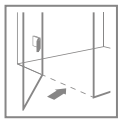

Nes KDJ II + Giaros C

Данное изделие доступно в следующих цветах фурнитуры:

01 Хром

54 Черный

В заказе надо указать 2 номера артикулов: двери и боковой стенки S1. При оформлении заказа, пожалуйста, указывайте все номера артикулов.

ДВЕРЬ

Модель	**Nes 8 KDJ II** Прозрачное стекло – **8 мм**		**Nes KDJ II** Прозрачное стекло – **6 мм**	
	Фурнитура **CHROME** № арт.	Фурнитура **BLACK** № арт.	Фурнитура **CHROME** № арт.	Фурнитура **BLACK** № арт.
KDJ II door 80 L	10086080-01-01L	10086080-54-01L	10032080-01-01L	10032080-54-01L
KDJ II door 80 R	10086080-01-01R	10086080-54-01R	10032080-01-01R	10032080-54-01R
KDJ II door 90 L	10086090-01-01L	10086090-54-01L	10032090-01-01L	10032090-54-01L
KDJ II door 90 R	10086090-01-01R	10086090-54-01R	10032090-01-01R	10032090-54-01R
KDJ II door 100 L	10086100-01-01L	10086100-54-01L	10032100-01-01L	10032100-54-01L
KDJ II door 100 R	10086100-01-01R	10086100-54-01R	10032100-01-01R	10032100-54-01R
KDJ II door 110 L	10086110-01-01L	10086110-54-01L	10032110-01-01L	10032110-54-01L
KDJ II door 110 R	10086110-01-01R	10086110-54-01R	10032110-01-01R	10032110-54-01R
KDJ II door 120 L	10086120-01-01L	10086120-54-01L	10032120-01-01L	10032120-54-01L
KDJ II door 120 R	10086120-01-01R	10086120-54-01R	10032120-01-01R	10032120-54-01R

БОКОВАЯ СТЕНКА S1

Модель	**Nes 8 KDJ I** Прозрачное стекло – **8 мм**		**Nes KDJ I** Прозрачное стекло – **6 мм**	
	Фурнитура **CHROME** № арт.	Фурнитура **BLACK** № арт.	Фурнитура **CHROME** № арт.	Фурнитура **BLACK** № арт.
S1 70	10089070-01-01		10039070-01-01	
S1 75	10089075-01-01		10039075-01-01	
S1 80	10089080-01-01		10039080-01-01	
S1 90	10089090-01-01		10039090-01-01	
S1 100	10089100-01-01		10039100-01-01	

Размеры указаны в мм

ТЕХНИЧЕСКИЕ РИСУНКИ

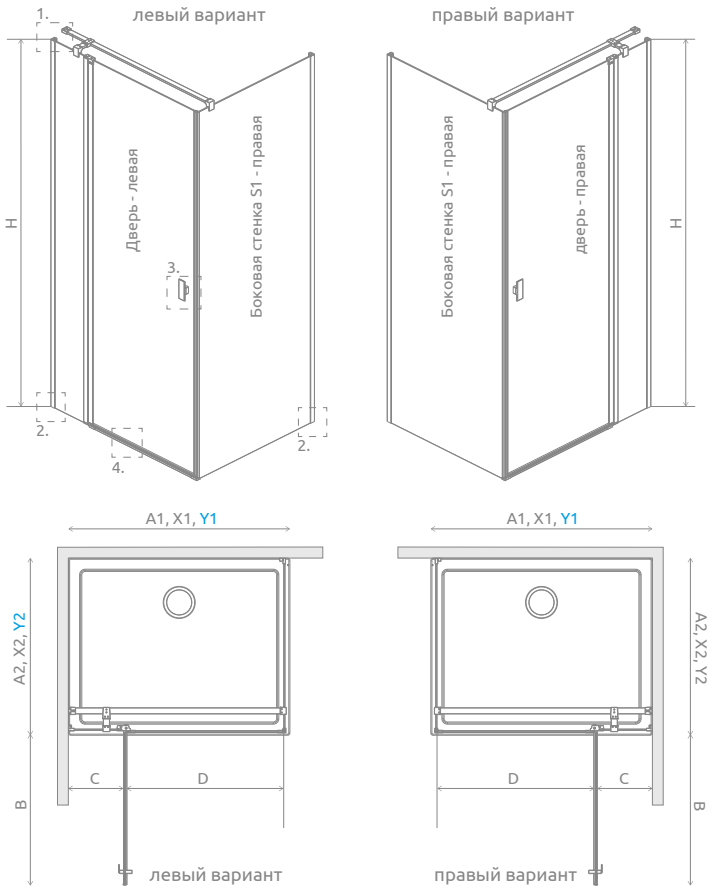

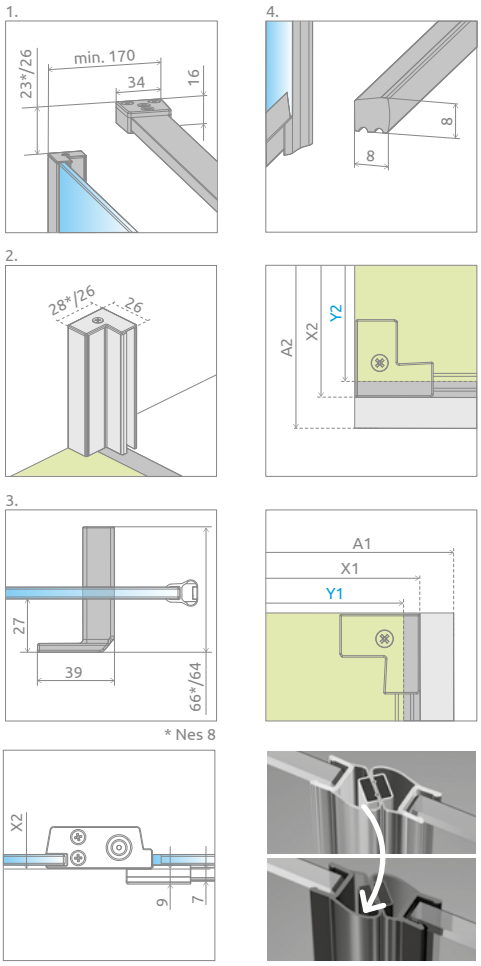

Дверь	A1	X1	Y1	B	C	D	H
KDJ II door 80	800	775-790	770-785	496	245-260	496	2000
KDJ II door 90	900	875-890	870-885	596	245-260	596	2000
KDJ II door 100	1000	975-990	970-985	696	245-260	696	2000
KDJ II door 110	1100	1075-1090	1070-1085	696	345-360	696	2000
KDJ II door 120	1200	1175-1190	1170-1185	796	345-360	796	2000

Боковая стенка S1	A2	X2	Y2
S1 70	700	675-690	670-685
S1 75	750	725-740	720-735
S1 80	800	775-790	770-785
S1 90	900	875-890	870-885
S1 100	1000	975-990	970-985

За дополнительную цену можно заменить прозрачные уплотнители (опция
– №1 - лишь магнитные, опция
– №2 - все уплотнители) на уплотнители черного цвета.

Ваш выбор укажите в виде пометки к заказу.

ДОПОЛНИТЕЛЬНЫЕ ОПЦИИ

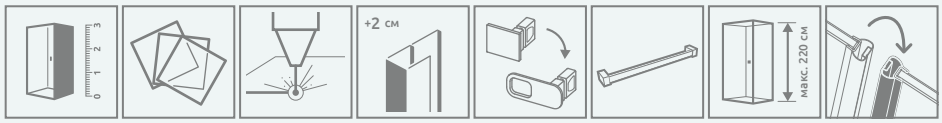

ПОД ЗАКАЗ стр. 6
ВАРИАНТЫ СТЕКЛА стр. 11
ПЕЧАТЬ НА СТЕКЛЕ/ ГРАВИРОВКА стр. 26/30
РАСШИРИТЕЛЬНЫЕ ПРОФИЛИ стр. 21
ЗАМЕНА РУЧЕК ВАРИАНТ стр. 16
ДЕРЖАТЕЛЬ ДЛЯ ПОЛОТЕНЕЦ стр. 14
МАКСИМАЛЬНАЯ ВЫСОТА стр. 17
ЗАМЕНА УПЛОТНИТЕЛЕЙ стр. 17

Расширительные профили		Фурнитура **CHROME** № арт.	Фурнитура **BLACK** № арт.
	Профиль +2 см* (Nes)	P01-276200001	P01-276200054
	Профиль +2 см* (Nes 8)	P01-280200001	P01-280200054

* возможность присоединения расширительных профилей

МОДЕЛЬНЫЙ РЯД

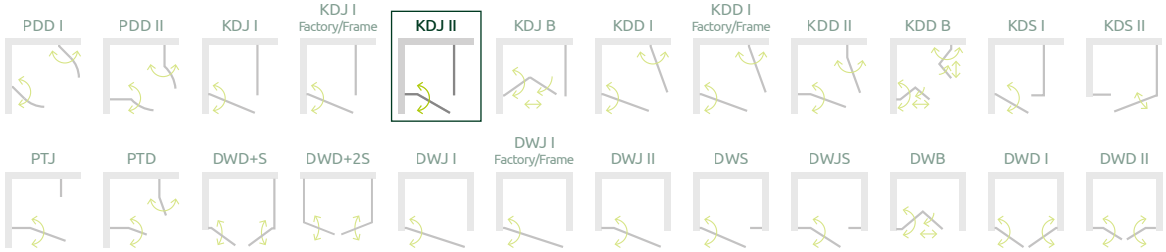

Размеры указаны в мм